M

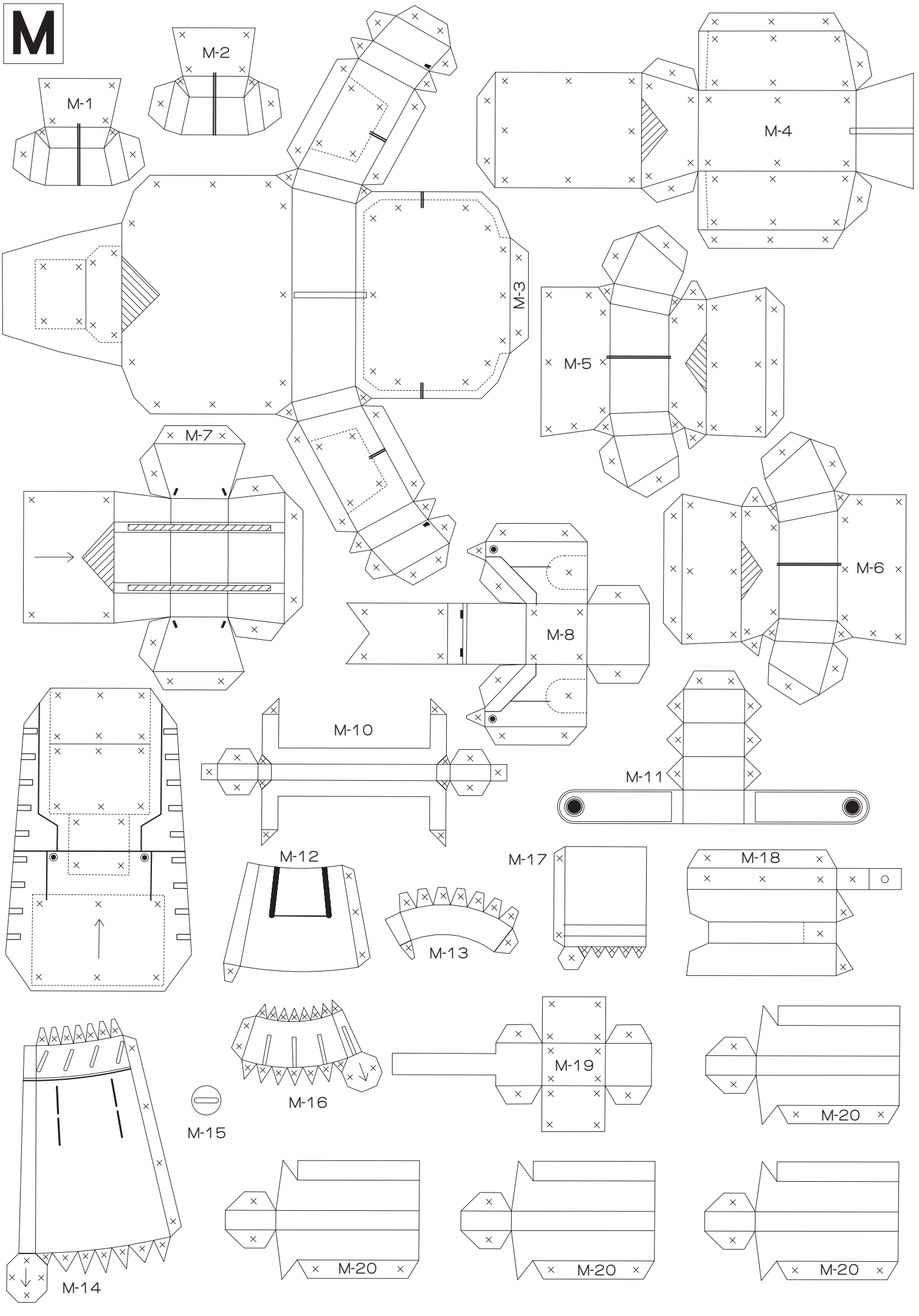
M-1
M-2
M-3
M-4
M-5
M-6
M-7
M-8
M-10
M-11
M-12
M-13
M-14
M-15
M-16
M-17
M-18
M-19
M-20
M-20
M-20
M-20